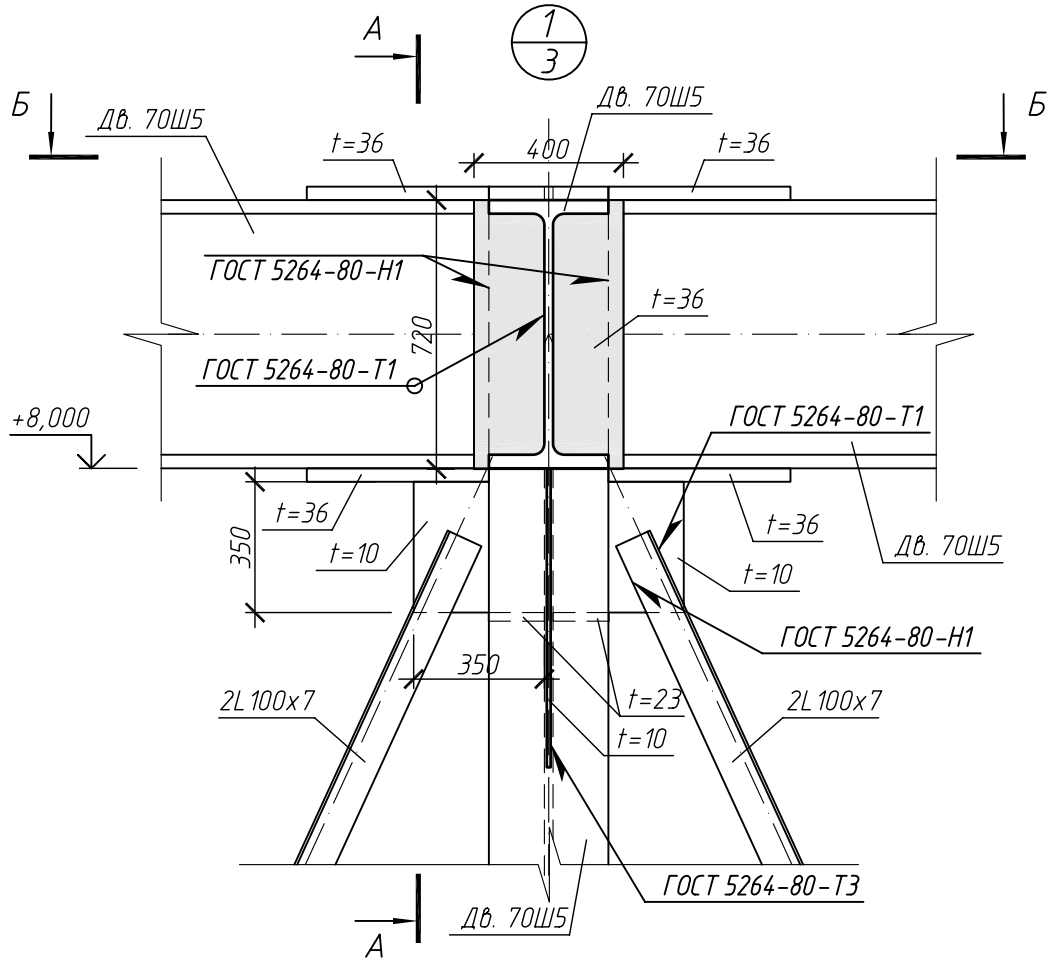

Разрез А-А

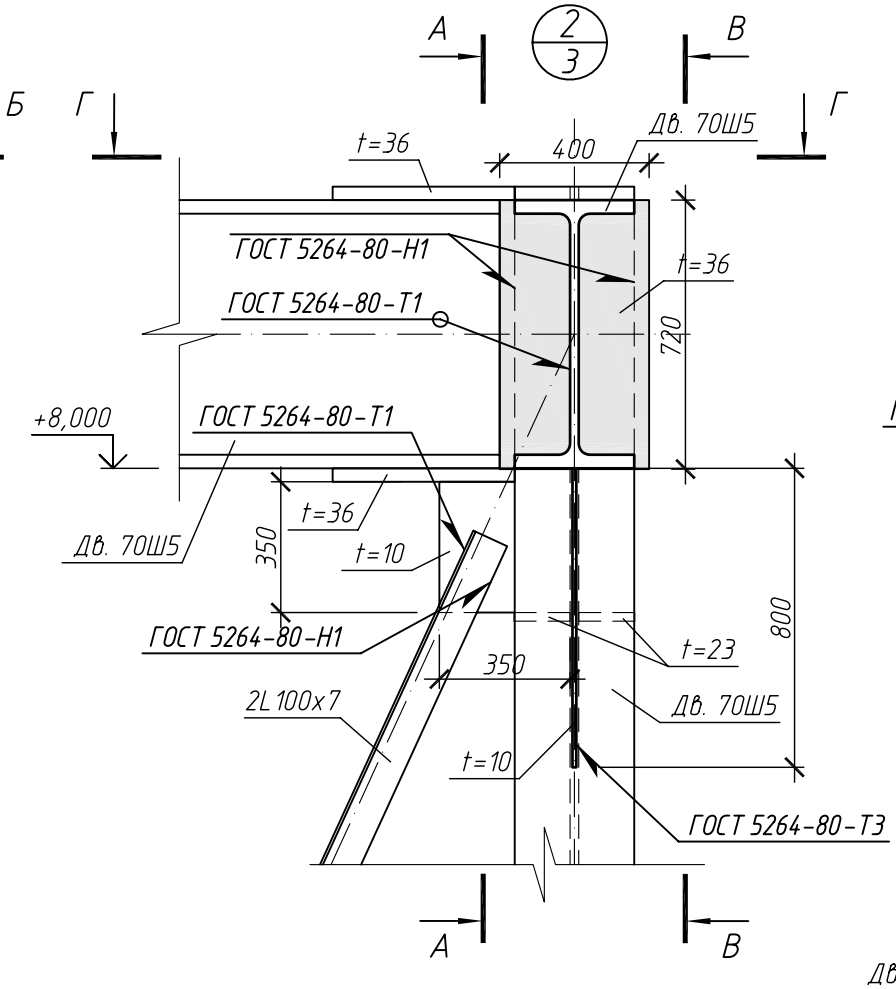

Разрез В-В

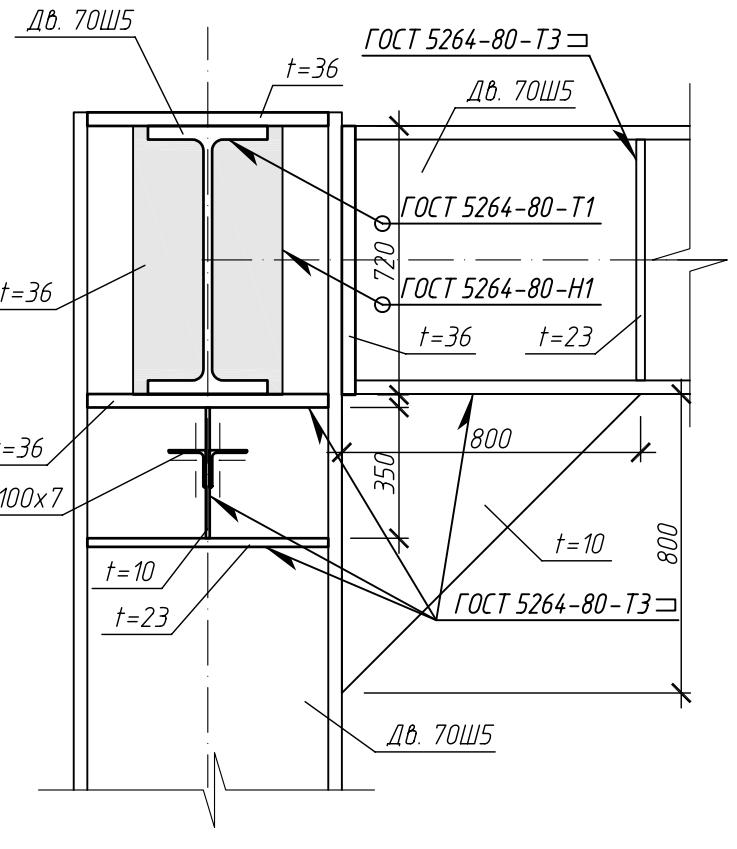

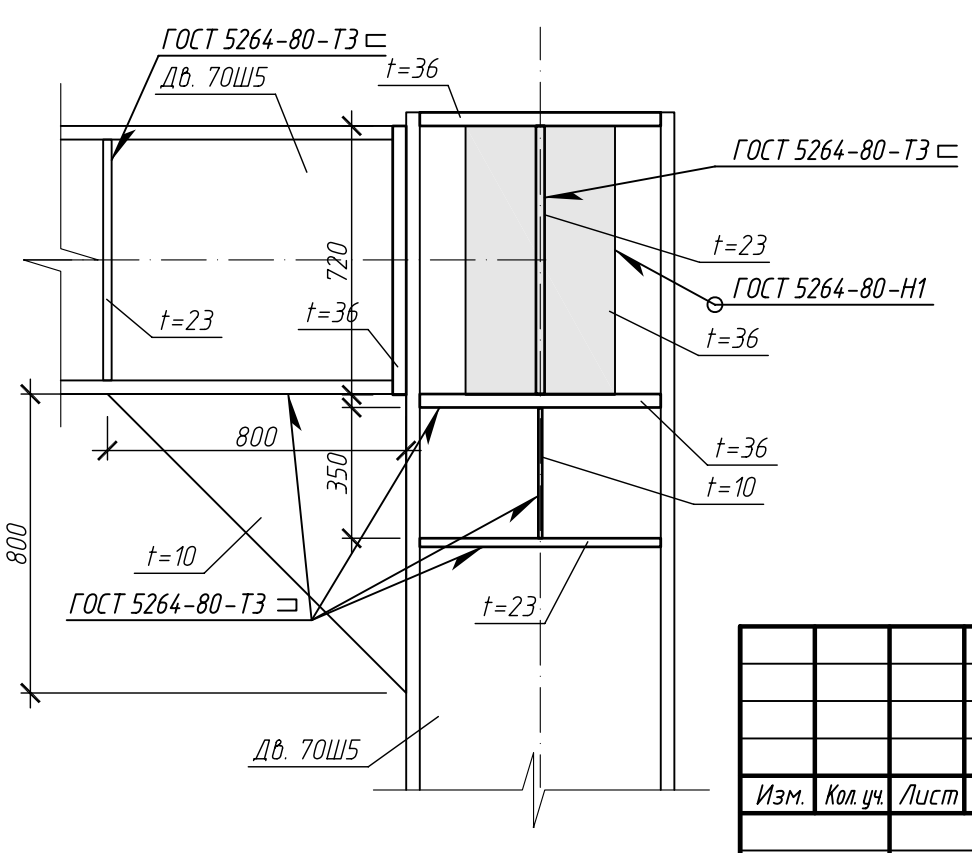

Разрез Б-Б

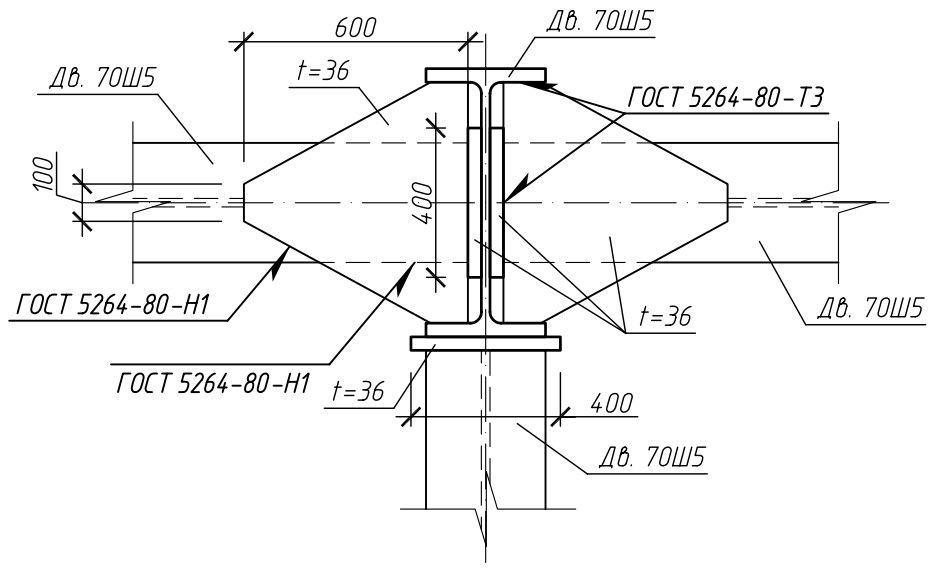

Разрез Г-Г

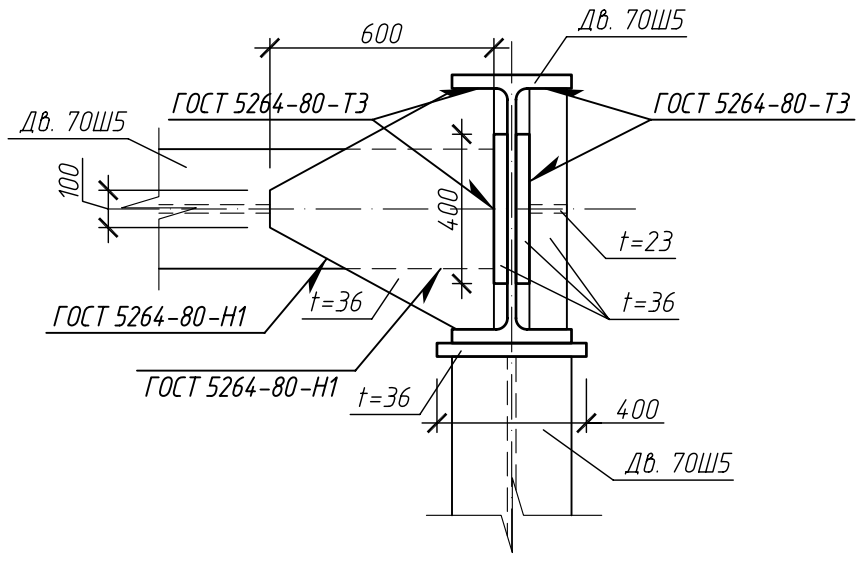

Примечание

1. Читать совместно с листом 9.

						РНФ 14-29-00172-1-КР.3	
						Здание с испытательным стендом по адресу: г.Пермь, ул.Академика Королева, 1	
Изм.	Кол.уч.	Лист	№ док.	Подп.	Дата		
						Здание с испытательным стендом	Стадия: Р; Лист: 6; Листов:
Разраб.		Лядов					
Проверил		Плотников				Узлы 1, 2	ИМСС УрО РАН
Н.контр.		Лядов					

Взам. инв. №

Подп. и дата

Инв. № подл.

Формат А3